Pompa samozasysająca Pedrollo JCR2

Dane techniczne

Producent: **Pedrollo**
Zakres wydatku [m3/h]: **nie**
Zakres ciśnienia [m]: **nie**
Zasilanie: **nie**
Gwarancja producenta: **Pedrollo**
Wykonanie wirnika: **nie**
Ilość wirników (stopni) pompy: **Jednostopniowe**
Wykonanie obudowy: **Stal nierdzewna AISI 304**

Pompa samozasysająca Pedrollo JCR2

Pompa samozasysająca Pedrollo JRC2 to urządzenie przeznaczone do zasysania wody ze niewielką ilością powietrza i tłoczenie jej na instalację.

- **Wydajność maksymalna typoszeregu:** 85 L/min (5,1 m3/h)
- **Maksymalna wysokość podnoszenia typoszeregu:** 60 m

Dzięki specjalnej budowie korpusu, ma możliwość samo-odpowietrzenia w przypadku, gdyby podczas zassania dostała się do urządzenia mieszanka wodno-powietrzna, dzięki czemu świetnie sprawdzi się do zasysania wody ze studni kręgowych do 7 m głębokości lustra wody.

Pompa JCR2 występuje w wersji z **wirnikiem ze stali nierdzewnej AISI 304.**

Uwaga! Czas oczekiwania na stronie podawany jest orientacyjnie. Należy zadać konkretne pytanie o dostępność produktu w danej chwili.

ZASTOSOWANIE:

- Zaopatrzenie w wodę domów ze studni kręgowych - zasysanie do 8 m słupa wody
- Do systemów nawadniania
- Do wykorzystania wody deszczowej

ZAKRES PRACY:

- **Wys. podnoszenia słupa cieczy po stronie ssawnej:** 9 m
- **Zasilanie:** 1-230V lub 400 V, 50 Hz
- **Max. temp. przetłaczanej cieczy:** od -10 do + 40 °C
- **Temperatura otoczenia:** + 40 °C
- **Typ pracy silniak:** Praca ciągła S1
- **Maksymalne ciśnienie pracy:** 6 bar

- **Przyłącze po stronie ssawnej:** Rp 1
- **Przyłącze na stronie tłocznej:** RP 1

CECHY I ZALETY:

- **3 lata gwarancji producenta -** bez dodatkowych kosztów !
- Cicha praca
- Ekonomiczny silnik
- Wysoka wydajność dzięki optymalizacji pracy silnik
- Obudowa pompy ze stali nierdzewnej AISI 304

Warianty

MODEL	MAKSYMALNY WYDATEK [M3/H]	MAKSYMALNE CIŚNIENIE [M]	ZASILANIE	WYKONANIE WIRNIKA	WYSYŁKA	CENA	CENA Z 30NI PRZED PROM.
JCRm 2C	Do 4 m3/h	Do 50 m	230 V	Stal nierdz. AISI 304	Na zamówienie	1596.36 zł **1516.54 zł**	1596.36 zl
JCRm 2B	Do 4 m3/h	Do 50 m	230 V	Stal nierdz. AISI 304	Na zamówienie	1645.85 zł **1563.56 zł**	1645.85 zl
JCRm 2A	Do 4 m3/h	Do 60 m	230 V	Stal nierdz. AISI 304	Na zamówienie	1713.92 zł **1628.22 zł**	1713.92 zl
JCRm 2CL	Do 5 m3/h	Do 40 m	230 V	Stal nierdz. AISI 304	Na zamówienie	1596.36 zł **1516.54 zł**	1596.36 zl
JCR 2C	Do 4 m3/h	Do 50 m	400 V	Stal nierdz. AISI 304	Na zamówienie	1658.22 zł **1575.31 zł**	1658.22 zl
JCR 2B	Do 4 m3/h	Do 50 m	400 V	Stal nierdz. AISI 304	Na zamówienie	1713.92 zł **1628.22 zł**	1713.92 zl
JCR 2A	Do 4 m3/h	Do 60 m	400 V	Stal nierdz. AISI 304	Na zamówienie	1775.79 zł **1686.99 zł**	1775.79 zl
JCR 2CL	Do 5 m3/h	Do 40 m	400 V	Stal nierdz. AISI 304	Na zamówienie	1658.22 zł **1575.31 zł**	1658.22 zl

Charakterystyki

Charakterystyka Pedrollo JRC2

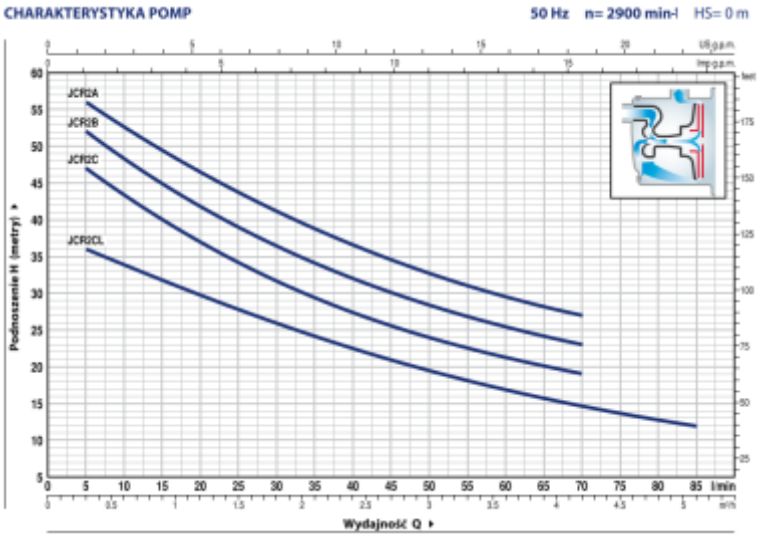

Tabela charakterystyk Pedrollo JRC2

MODEL		MOC (P2)			Q m³/h	0	0.3	0.6	1.2	1.5	1.8	2.4	2.7	3.0	3.6	4.2	4.8	5.1
Jednofazowa	Trójfazowa	kW	HP	▲	l/min	0	5	10	20	25	30	40	45	50	60	70	80	85
JCRm 2C	JCR 2C	0.75	1	IE3	H metry	50	47	43	37	34	31.5	27.5	25.5	24	21	19		
JCRm 2B	JCR 2B	0.90	1.25			55	52	48	42	39	36	32	30	28.5	25.5	23		
JCRm 2A	JCR 2A	1.1	1.5			60	56	53	46.5	43.5	41	36.5	34.5	32.5	29.5	27		
JCRm 2CL	JCR 2CL	0.75	1			38	36	34	29.5	28	26	22.5	21	19.5	17	14.5	12.5	12

Q = Wydajność H = Wysokość podnoszenia HS = Wysokość ssania

Tolerancja charakterystyk wg EN ISO 9906 Grade 3B.

▲ Klasa wydajności silnika trójfazowego (IEC 60034-30-1)

Wymiary Pedrollo JRC2

WYMIARY I WAGA

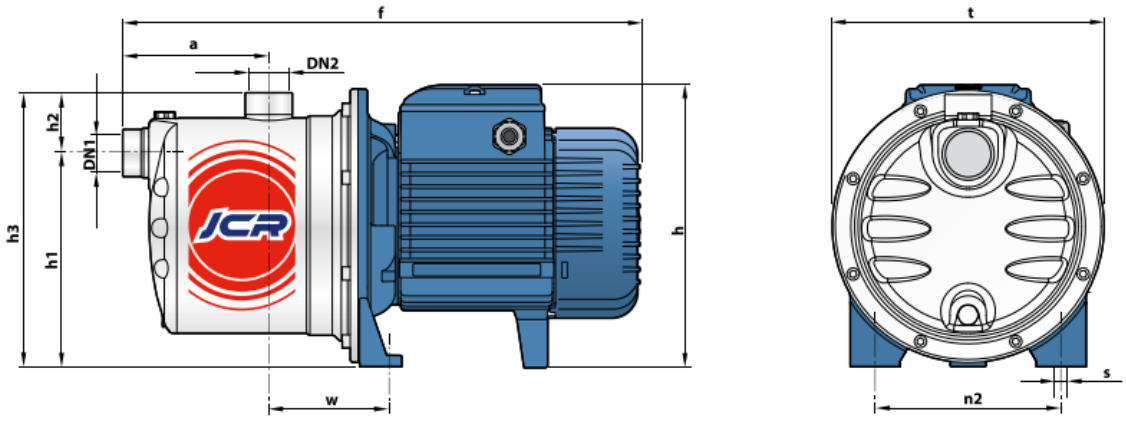

MODEL		KRÓĆCE		WYMIARY mm										kg	
Jednofazowa	Trójfazowa	DN1	DN2	a	f	h	h1	h2	h3	t	n2	w	s	1~	3~
JCRm 2C	JCR 2C	1"	1"	111	393	217 *	162	46	208	208	142	91	10	10.2	10.0
JCRm 2B	JCR 2B													11.1	11.0
JCRm 2A	JCR 2A													11.8	11.1
JCRm 2CL	JCR 2CL													10.1	10.1

(*) **h=236 mm** dla wersji jednofazowej 110V

Dane silnika Pedrollo JRC2

POBÓR PRĄDU

MODEL	NAPIĘCIE		
Jednofazowa	230 V	240 V	110 V
JCRm 2C	4.7 A	4.5 A	9.4 A
JCRm 2B	5.8 A	5.6 A	11.6 A
JCRm 2A	6.2 A	5.7 A	12.0 A
JCRm 2CL	3.8 A	3.6 A	7.6 A

MODEL	NAPIĘCIE					
Trójfazowa	230 V	400 V	690 V	240 V	415 V	720 V
JCR 2C	3.5 A	2.0 A	1.2 A	3.4 A	1.9 A	1.1 A
JCR 2B	4.6 A	2.7 A	1.6 A	4.5 A	2.6 A	1.5 A
JCR 2A	5.1 A	3.0 A	1.7 A	4.9 A	2.8 A	1.7 A
JCR 2CL	3.3 A	1.9 A	1.1 A	3.1 A	1.8 A	1.1 A