Pompa pozioma 1-stopniowa Pedrollo F32 (wg. normy "EN 733")

Dane techniczne

Producent: **Pedrollo**
Zakres wydatku [m3/h]: **nie**
Zakres ciśnienia [m]: **nie**
Zasilanie: **nie**
Gwarancja producenta: **Pedrollo**
Wykonanie wirnika: **nie**

Pompa pozioma 1-stopniowa Pedrollo F32 (wg. normy "EN 733")

Pompa powierzchniowa Pedrollo F32 to urządzenie jednostopniowe, normalnie ssące. Zostało wykonane wg. normy "EN 733" dla pomp odśrodkowych z wlotem osiowym.

Pompa w zależności od modelu **posiada wirnik z mosiądzu lub żeliwa .**

- Wydajność maksymalna typoszeregu: 700 L/min (42 m3/h)
- Maksymalna wysokość podnoszenia typoszeregu: 97 m

Uwaga! Czas oczekiwania na stronie podawany jest orientacyjnie. Należy zadać konkretne pytanie o dostępność produktu w danej chwili.

ZASTOSOWANIE:

- Instalacje obiegowe
- Tłoczenie wody ze zbiorników otwartych i zamkniętych
- Instalacje procesowe
- Instalacje rolnicze do systemów nawadniania

ZAKRES PRACY:

- **Zasilanie:** 230 V lub 400 V , 50 Hz
- **Rodzaj pracy -** S1
- **Temperatura tłoczonej cieczy:** od -10 °C do +90 °C
- **Temperatura otoczenia:** od -10 °C do +40 °C
- **Max. liczba uruchomień -** w regularnych odstępach: 20/h
- **Maksymalne ciśnienie pracy -** 10 bar (PN10)

CECHY I ZALETY:

- Wykonanie wg. normy "EN 733"
- Obudowa z trwałego żeliwa
- Wykonanie wirników z mosiądzu lub żeliwa
- Silnik wykonany wysokiej klasy IE3
- Wał silnika wykonany ze stali nierdzewnej AISI 431

Warianty

MODEL	MAKS. WYDATEK [M3/H]	MAKS. CIŚNIENIE [M]	ZASILANIE	WIRNIK	WYSYŁKA	CENA	CENA Z 30NI PRZED PROM.
Fm 32/160C - (1,5 kW)	Do 20 m3/h	Do 25 m	230 V	Mosiądz	Na zamówienie	4826.18 zł **4584.86 zł**	4826.18 zl
Fm 32/160B - (2,2 kW)	Do 25 m3/h	Do 30 m	230 V	Mosiądz	Na zamówienie	5816.15 zł **5525.34 zł**	5816.15 zl
F 32/160C - (1,5 kW)	Do 20 m3/h	Do 25 m	400 V	Mosiądz	Na zamówienie	4671.49 zł **4437.91 zł**	4671.49 zl
F 32/160B - (2,2 kW)	Do 25 m3/h	Do 30 m	400 V	Mosiądz	Na zamówienie	4888.04 zł **4643.64 zł**	4888.04 zl
F 32/160A - (3 kW)	Do 30 m3/h	Do 40 m	400 V	Mosiądz	Na zamówienie	5599.60 zł **5319.61 zł**	5599.60 zl
F 32/200C - (4 kW)	Do 25 m3/h	Do 45 m	400 V	Mosiądz	Na zamówienie	6249.27 zł **5936.80 zł**	6249.27 zl
F 32/200B - (5,5 kW)	Do 30 m3/h	Do 50 m	400 V	Mosiądz	Na zamówienie	6589.58 zł **6260.10 zł**	6589.58 zl
F 32/200A - (7,5 kW)	Do 30 m3/h	Do 60 m	400 V	Mosiądz	Na zamówienie	6929.88 zł **6583.39 zł**	6929.88 zl
F 32/200BH - (3 kW)	Do 20 m3/h	Do 40 m	400 V	Mosiądz	Na zamówienie	6063.65 zł **5760.47 zł**	6063.65 zl
F 32/200AH - (4 kW)	Do 20 m3/h	Do 50 m	400 V	Mosiądz	Na zamówienie	6249.27 zł **5936.80 zł**	6249.27 zl
F 32/250C - (9,2 kW)	Do 25 m3/h	Do 75 m	400 V	Żeliwo	Na zamówienie	13550.39 zł **12872.87 zł**	13550.39 zl
F 32/250B - (11 kW)	Do 30 m3/h	Do 90 m	400 V	Żeliwo	Na zamówienie	13760.76 zł **13072.72 zł**	13760.76 zl
F 32/250A - (15 kW)	Do 30 m3/h	Do 100 m	400 V	Żeliwo	Na zamówienie	14354.75 zł **13637.01 zł**	14354.75 zl

Charakterystyki

Charakterystyka Pedrollo F32-160

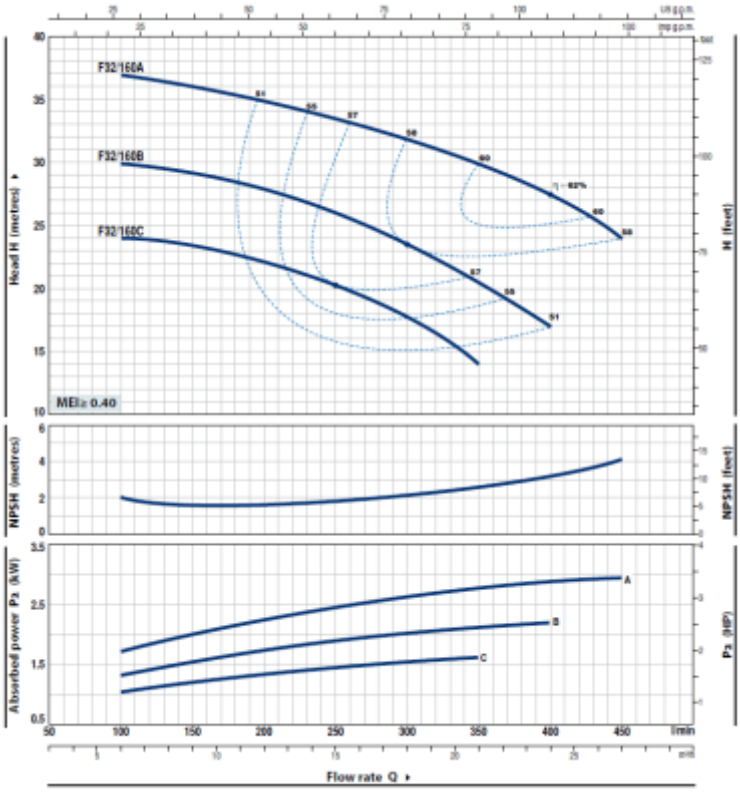

Tabela charakterystyk Pedrollo F32-160

MODEL		POWER (P2)		Q m³/h	0	6	9	12	15	18	21	24	27
Single-phase	Three-phase	kW	HP	Q l/min	0	100	150	200	250	300	350	400	450
Fm 32/160C	F 32/160C	1.5	2	H metres	25	24	23.5	22	20.5	18	14		
Fm 32/160B	F 32/160B	2.2	3		31	30	29	28	26	23.5	20.5	17	
–	F 32/160A	3	4		38	37	36	35	33.5	31.5	30	27.5	24

Q = Flow rate H = Total manometric head HS = Suction height

Tolerance of characteristic curves in compliance with EN ISO 9906 Grade 3B.

Charakterystyka Pedrollo F32-200

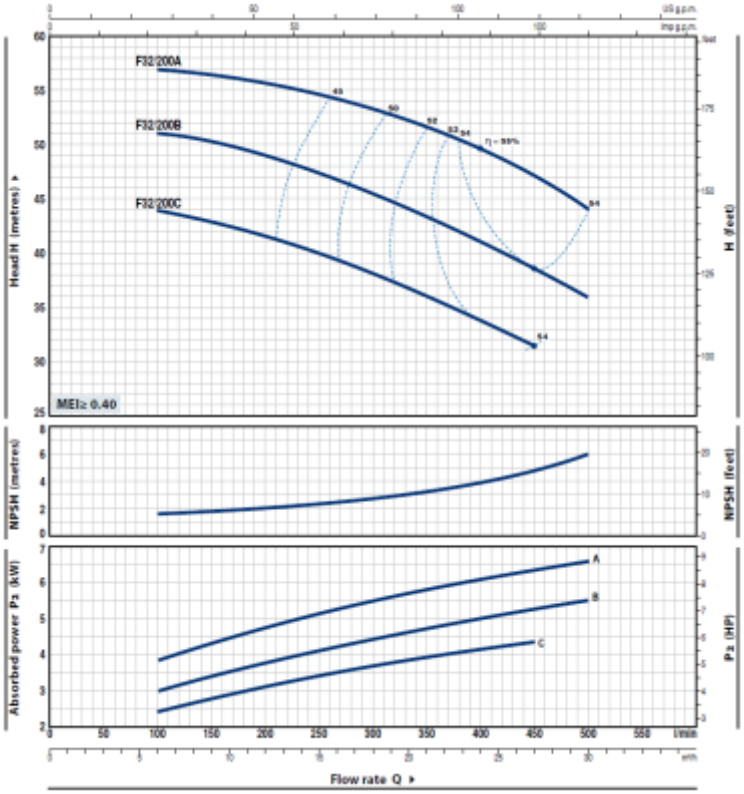

Tabela charakterystyk Pedrollo F32-200

MODEL	POWER (P2)		Q m³/h	0	6	9	12	15	18	21	24	27	30
Three-phase	kW	HP	l/min	0	100	150	200	250	300	350	400	450	500
F 32/200C	4	5.5		46	44	43	41.5	40	38	36	34	31.5	
F 32/200B	5.5	7.5	H metres	52	51	50.5	49	47	45	43	41	38.5	36
F 32/200A	7.5	10		60	57	56.5	56	55	53.5	52	50	47	44

Q = Flow rate H = Total manometric head HS = Suction height

Tolerance of characteristic curves in compliance with EN ISO 9906 Grade 3B.

Charakterystyka Pedrollo F32-200H

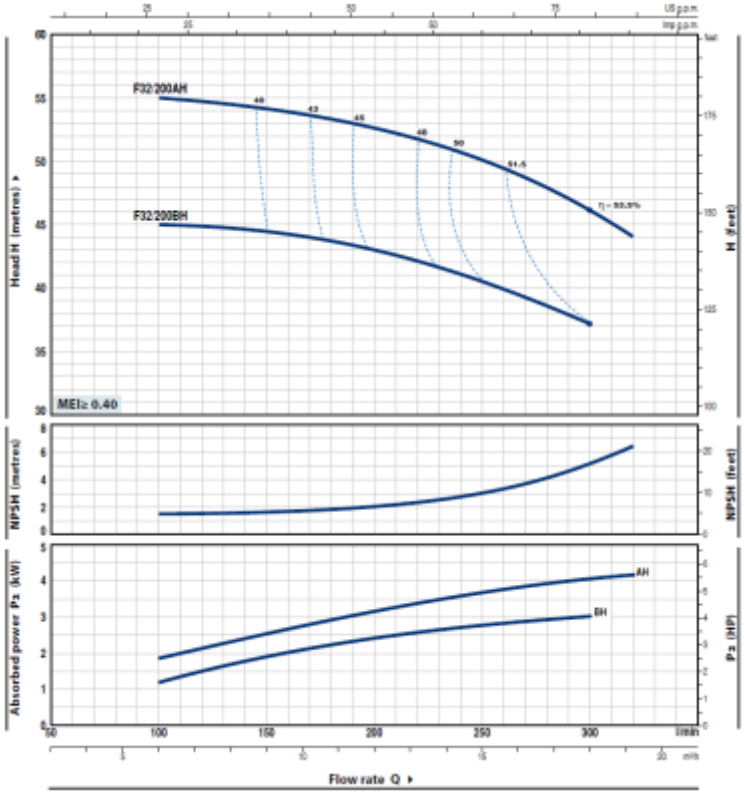

Tabela charakterystyk Pedrollo F32-200H

MODEL	POWER (P2)		Q m³/h	0	6	9	12	15	18	19.2
Three-phase	kW	HP	l/min	0	100	150	200	250	300	320
F 32/200BH	3	4	H metres	47	45	44.5	43	40.5	37	
F 32/200AH	4	5.5		57	55	54	52.5	50	46	44

Q = Flow rate H = Total manometric head HS = Suction height

Tolerance of characteristic curves in compliance with EN ISO 9906 Grade 3B.

Charakterystyka Pedrollo F32-250

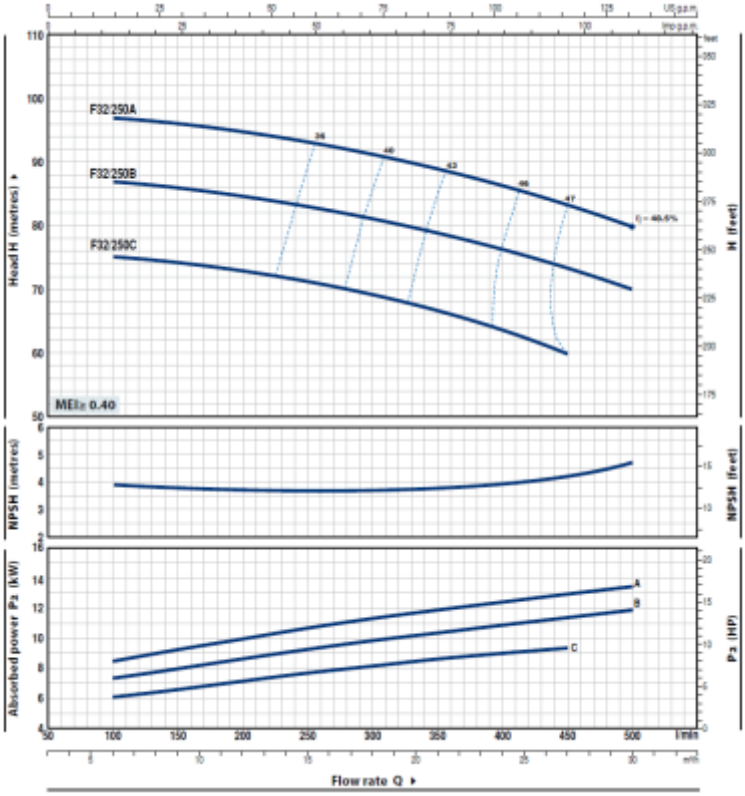

Tabela charakterystyk Pedrollo F32-250

MODEL	POWER (P2)		Q m³/h	0	6	9	12	15	18	21	24	27	30
Three-phase	kW	HP	l/min	0	100	150	200	250	300	350	400	450	500
F 32/250C	9.2	12.5		76	75	74.5	73	71.5	69.5	67	64	60	
F 32/250B	11	15	H metres	88	87	86	85	83	81	79	76.5	73.5	70
F 32/250A	15	20		98	97	96	95	93	91	89	86.5	83.5	80

Q = Flow rate H = Total manometric head HS = Suction height

Tolerance of characteristic curves in compliance with EN ISO 9906 Grade 3B.

Wymiary pomp Pedrollo F32 - F100

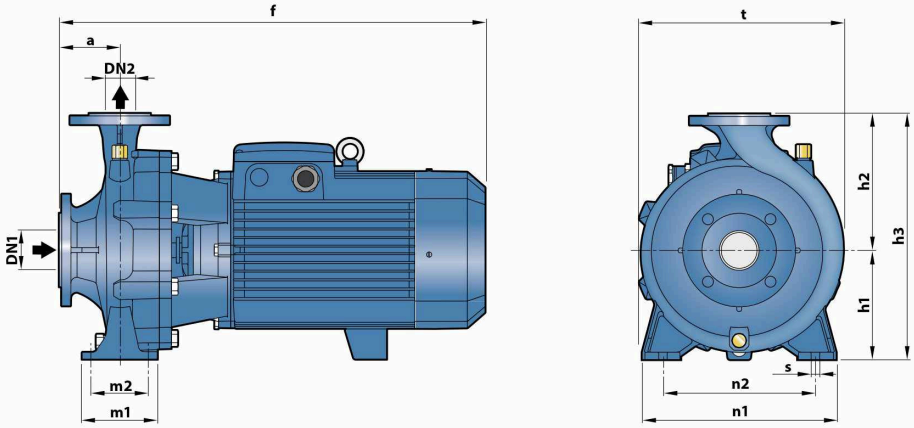

MODEL		DIMENSIONS mm													kg	
Single-phase	Three-phase	DN1	DN2	a	f	h1	h2	h3	t	n1	n2	m1	m2	s	1~	3~
Fm 32/160C	F 32/160C				419										32.6	32.3
Fm 32/160B	F 32/160B				448/432	132	160	292	240			100			42.3	35.2
–	F 32/160A				448										–	38.7
–	F 32/200C			80	469					245	190		70		–	46.3
–	F 32/200B				515										–	51.8
–	F 32/200A	50	32			160	180	340	273			95			–	56.9
–	F 32/200BH				469										–	42.0
–	F 32/200AH														–	45.8
–	F 32/250C				606										–	105.5
–	F 32/250B			100		180	225	405	325	320	250	125	95		–	103.2
–	F 32/250A				701										–	121.0
Fm 40/125C	F 40/125C				421										31.5	29.9
Fm 40/125B	F 40/125B					112	140	252	244	210	160				33.0	32.4
–	F 40/125A			80	441										–	32.6
Fm 40/160C	F 40/160C				439							100	70		38.3	33.4
–	F 40/160B				448	132	160	292	241	240	190				–	38.9
–	F 40/160A	65	40		465										–	43.6
–	F 40/200B				535	160	180	340	277	265	212				–	53.0
–	F 40/200A														–	59.0
–	F 40/250C				606										–	104.0
–	F 40/250B					180	225	405	329	320	250	125	95		–	104.0
–	F 40/250A				701										–	120.0
Fm 50/125C	F 50/125C				465/451										36.8	35.1
–	F 50/125B				465	132	160	292	242	240	190				–	38.5
–	F 50/125A				484									14	–	42.8
–	F 50/160C				489										–	47.3
–	F 50/160B				535		180	340	273			100	70		–	52.8
–	F 50/160A														–	57.6
–	F 50/200C				616	160				265	212				–	100.0
–	F 50/200B	65	50		711		200	360	316.5						–	115.0
–	F 50/200A														–	127.2
–	F 50/200AR			100	743										–	141.0
–	F 50/250D				605										–	104.2
–	F 50/250C														–	105.0
–	F 50/250B				701	180	225	405	333	320	250				–	121.0
–	F 50/250A														–	134.2
–	F 50/250AR				733										–	147.0
–	F 65/125C				511										–	53.2
–	F 65/125B				557		180	340	292						–	58.3
–	F 65/125A					160				280	212				–	63.0
–	F 65/160C				620							125	95		–	98.5
–	F 65/160B	80	65				200	360	295						–	100.2
–	F 65/160A				716										–	114.0
–	F 65/200B				718										–	119.3
–	F 65/200A								336						–	132.1
–	F 65/200AR				751										–	145.3
–	F 80/160D				652	180	225	405		320	250				–	103.1
–	F 80/160C	100	80		747				330						–	120.0
–	F 80/160B														–	133.8
–	F 80/160A			125	779										–	144.0
–	F 100/160C				760										–	141.2
–	F 100/160B	125	100			200	280	480	382	360	280	160	120	18	–	150.3
–	F 100/160A				790										–	164.0

Tabela wartości elektrycznych pomp Pedrollo F

ABSORPTION

MODEL	VOLTAGE	
Single-phase	230 V	240 V
Fm 32/160C	11.0 A	10.0 A
Fm 32/160B	15.0 A	13.8 A
Fm 40/160C	15.0 A	14.4 A
Fm 50/125C	15.0 A	14.4 A

MODEL	VOLTAGE		
Three-phase	230–240 V	400–415 V	690–720 V
F 32/160C	7.5 A	4.3 A	2.5 A
F 32/160B	8.65 A	5.0 A	2.9 A
F 32/160A	12.6 A	7.3 A	4.1 A
F 32/200C	17.9 A	10.3 A	6.0 A
F 32/200B	–	11.7 A	6.8 A
F 32/200A	–	14.9 A	8.6 A
F 32/200BH	12.6 A	7.3 A	4.2 A
F 32/200AH	15.4 A	8.9 A	5.1 A
F 32/250C	–	18.5 A	10.7 A
F 32/250B	–	22.0 A	12.7 A
F 32/250A	–	25.0 A	14.5 A
F 40/125C	5.2 A	3.0 A	1.7 A
F 40/125B	7.7 A	4.5 A	2.6 A
F 40/125A	9.0 A	5.2 A	3.0 A
F 40/160C	9.9 A	5.7 A	3.3 A
F 40/160B	12.0 A	6.9 A	4.0 A
F 40/160A	17.2 A	9.9 A	5.6 A
F 40/200B	–	12.6 A	7.3 A
F 40/200A	–	15.6 A	9.0 A
F 40/250C	–	21.0 A	12.1 A
F 40/250B	–	23.5 A	13.6 A
F 40/250A	–	30.5 A	17.6 A
F 50/125C	9.4 A	5.4 A	3.2 A
F 50/125B	12.0 A	6.9 A	4.0 A
F 50/125A	16.3 A	9.4 A	5.4 A
F 50/160C	15.8 A	9.1 A	5.3 A
F 50/160B	–	12.3 A	7.1 A
F 50/160A	–	15.5 A	8.9 A
F 50/200C	–	23.0 A	13.3 A
F 50/200B	–	29.5 A	17.0 A
F 50/200A	–	34.5 A	20.0 A
F 50/200AR	–	41.5 A	24.0 A

MODEL	VOLTAGE		
Three-phase	230–240 V	400–415 V	690–720 V
F 50/250D	–	19.0 A	11.0 A
F 50/250C	–	21.0 A	12.0 A
F 50/250B	–	27.0 A	15.6 A
F 50/250A	–	34.0 A	19.6 A
F 50/250AR	–	41.0 A	24.0 A
F 65/125C	17.5 A	10.0 A	5.8 A
F 65/125B	–	12.0 A	7.0 A
F 65/125A	–	16.5 A	9.5 A
F 65/160C	–	19.0 A	11.0 A
F 65/160B	–	23.0 A	13.5 A
F 65/160A	–	27.5 A	16.0 A
F 65/200B	–	30.0 A	17.3 A
F 65/200A	–	34.0 A	19.5 A
F 65/200AR	–	41.0 A	24.0 A
F 65/250C	–	53.0 A	31.0 A
F 65/250B	–	65.0 A	38.0 A
F 65/250A	–	79.0 A	46.0 A
F 80/160D	–	22.0 A	13.0 A
F 80/160C	–	29.0 A	17.0 A
F 80/160B	–	34.5 A	20.0 A
F 80/160A	–	39.0 A	22.5 A
F 80/200B	–	53.0 A	31.0 A
F 80/200A	–	65.0 A	38.0 A
F 80/250B	–	79.0 A	46.0 A
F 80/250A	–	98.0 A	57.0 A
F 100/160C	–	27.5 A	16.0 A
F 100/160B	–	32.5 A	18.8 A
F 100/160A	–	39.8 A	23.0 A
F 100/200C	–	53.0 A	31.0 A
F 100/200B	–	65.0 A	38.0 A
F 100/200A	–	79.0 A	46.0 A
F 100/250B	–	98.0 A	57.0 A
F 100/250A	–	126.0 A	73.0 A