Centrala deszczowa Wilo RAIN3

Centrala deszczowa Wilo RAIN3

Centrala deszczowa Wilo RAIN3 wykorzystuje zebraną wodę deszczową na potrzeby domków jednorodzinnych - na potrzeby spłukiwania toalet oraz podlewania ogrodu przy pomocy węża ogrodowego.

Wilo RAIN3 to bardziej rozbudowana wersja modelu Wilo RAIN1. Posiada czytelny wyświetlacz LCD, czujnik poziomu cieczy w zbiorniku oraz protokół ostatnich 10 usterek.

Centrala jest w pełni złożona i gotowa do podłączenia. Pompa posiada własną automatykę, sterownik, oraz czujnik poziomu cieczy z kablem o długości 20 mb dołączony do zestawu. Po stronie użytkownika zostaje wyłącznie podłączenie zasilania - 230 V, części ssawnej pompy ze zbiornika, wody miejskiej do zasilenia zbiornika 11 L zbiornika pompy oraz części tłocznej urządzenia.

Urządzenie zostało wykonane wg. normy PN-EN 1717:2003 mówiącej o zabezpieczeniu instalacji wody pitnej przed przepływem zwrotnym. ,
Oznacza to, że dzięki zastosowanym w urządzeniu rozwiązaniu technicznemu, można w wpiąć do jednego urządzenia zarówno dopływ wody deszczowej (która uznawana jest za ściek) oraz instalację wody miejskiej / ze studni - będącą wodą przygotowaną do celów spożywczych.

Gwarancja producenta na pompę: 2 lata

ZALETY URZĄDZENIA

- Prosta instalacja urządzenia - dzięki gotowym podłączeniom wyprowadzonym z pompy oraz kompaktowej konstrukcji
- Prosta obsługa i intuicyjny interfejs
- Zintegrowane programy do samoczynnego zabezpieczenia urządzenia
- Zapewnienie higieny w instalacji dzięki zabezpieczeniu przed przepływem zwrotnym oraz zbiornikowi wykonanemu wg. normy DIN 1989 oraz PN-EN 1717:2003
- Możliwość aktualizacji sterownika przez Wifi za pośrednictwem serwisu Wilo

ZASTOSOWANIE:

- Spłuczki toaletowe
- Pralki (wymaga specjalnej troski o jakość wody w zbiorniku)
- Nawadnianie ogrodu - z węża ogrodowego lub dla niewielkich instalacji nawodnienia automatycznego

WYPOSAŻENIE KONSTRUKCJI:

- Samozasysająca pompa wirowa HiMulti 3 P, zamontowana na ramie głównej z amortyzatorem drgań
- Zbiornik 11 l do uzupełniania świeżą wodą z zaworem pływakowym
- Zawór 3-drogowy
- Pokrywa z przodu i z tyłu
- Kabel przyłącza sieciowego o długości 1,5 m i wtyczka
- Czujnik poziomu napełnienia 4...20 mA z przewodem o długości 20 m do kontroli poziomu deszczówki w zbiorniku
- Czujnik ciśnienia 4...20 mA
- Zamontowany w zbiorniku czujnik przelewowy
- Alarm akustyczny
- Styk bezpotencjałowy dostępny dla opcjonalnego zewnętrznego alarmu lub sygnalizacji awarii
- Przekaźnik dla opcjonalnej pompy zatapialnej (pompa do cystern)

- Elektroniczne urządzenie sterujące
- Dotykowy ekran LCD

GŁÓWNE FUNKCJE URZĄDZENIA

- W pełni automatyczne wykorzystanie wody deszczowej
- Sygnalizacja pracy i awarii
- Protokół 10 ostatnich usterek
- Zabezpieczenie przed suchobiegiem pompy
- Wsparcie samozasysania
- Automatyczna wymiana wody w zbiorniku
- Wskazanie ciągłe poziomu napełnienia cysterny, ciśnienia w systemie po stronie tłocznej, stanu pracy interfejsu sterującego

PARAMETRY TECHNICZNE POMPY:

- **Przyłącze sieciowe**: 1~230 V, 50 Hz.
- **Kabel napięcia zasilania:** długość 1,5 m
- **Stopień ochrony:** IPX4
- **Silnik ze zintegrowaną termiczną sondą** do zabezpieczenia silnika
- **Max. ciśnienie robocze:** 8 bar
- **Ciśnienie załączenia:** 1,5 bar
- **Max. wysokość zasysania:** 8 m
- **Maks. temperatura medium:** +5°C do +30°C
- **Temperatura otoczenia:** +5°C do +40˚C
- **Zbiornik o pojemności** 11 litrów
- **Średnice nominalne przyłączy:**
    - Przyłącze tłoczne Rp 1" nakrętka złączkowa z gwintem
    - Przyłącze ssące Rp 1" nakrętka złączkowa z gwintem
    - Przyłącze do miejskiej sieci zaopatrzenia w wodę przy zaworze pływakowym R ¾" (gwint zewnętrzny)

WYPOSAŻENIE STANDARDOWE POMPY:

- Gotowy do podłączenia system wykorzystania wody deszczowej z materiałem do mocowania
- Instrukcja montażu i obsługi

- 4..20 mA czujnik poziomu napełnienia
- Naklejka „Chronić przed mrozem"
- Naklejka „Woda nie nadaje się do picia!"

Warianty

MODEL	MAKSYMALNY WYDATEK [M3/H]	MAKSYMALNE CIŚNIENIE [M]	WYSYŁKA
RAIN3-24 EM	Do 6 m3/h	Do 40 m	Na zamówienie
RAIN3-25 EM	Do 5 m3/h	Do 50 m	Na zamówienie

Charakterystyki

Charakterystyka Centrali deszczowej Wilo RAIN3

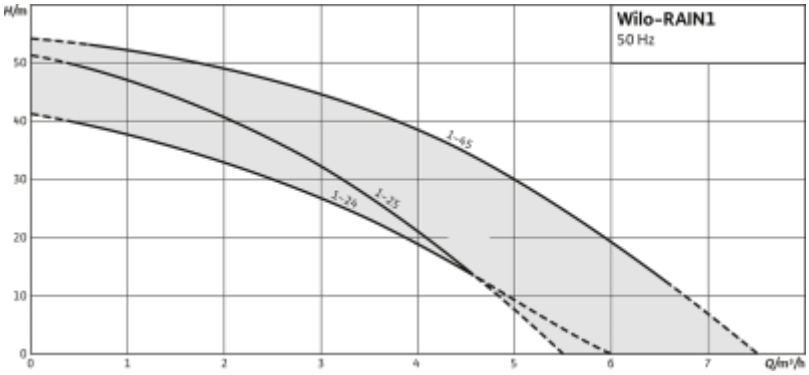

Oznaczenia Wilo RAIN3

Oznaczenie typu

Przykład:	**Wilo-RAIN3-25 EM**
Wilo	Marka
RAIN	Urządzenie do wykorzystania wody deszczowej
3	Poziom produktów
2	Znamionowy przepływ obrotowy Q w [m³/h]
5	Liczba wirników
EM	Jednofazowy

Zasada działania Wilo RAIN3
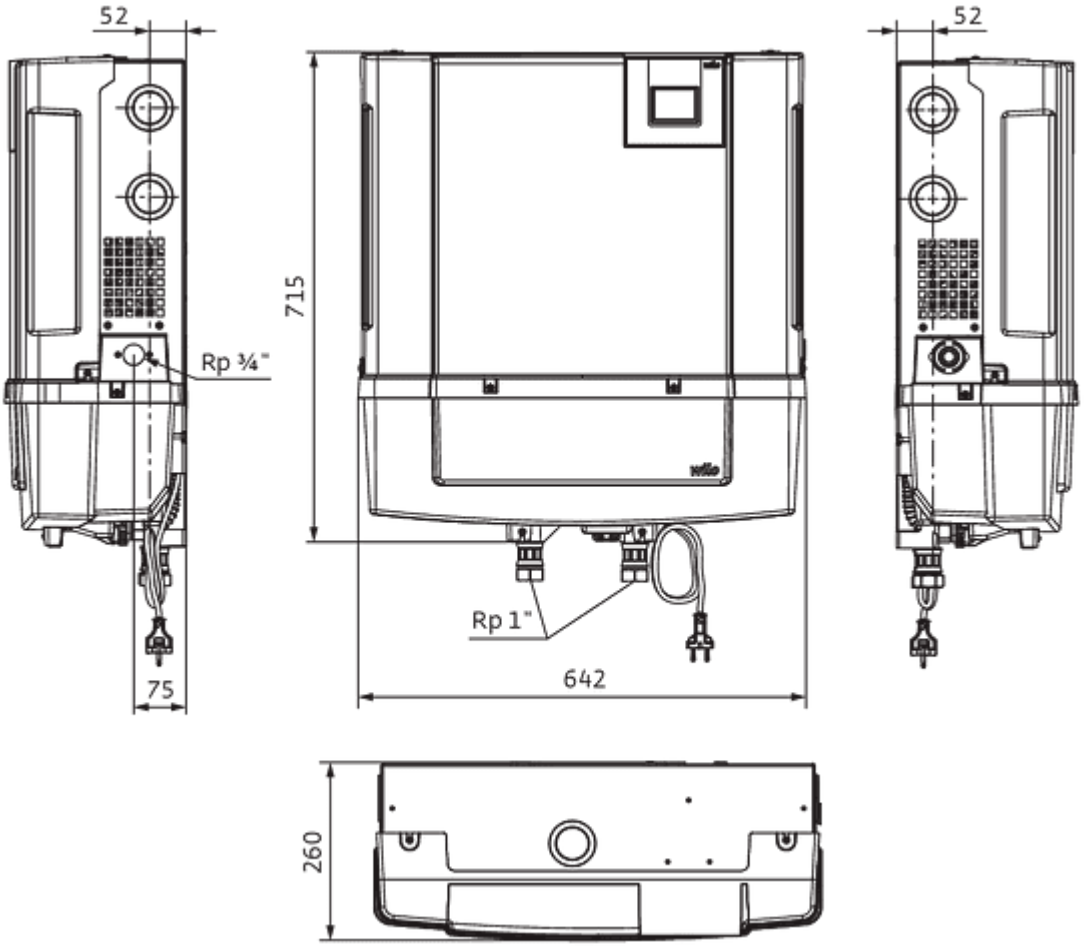
Wymiary centrali deszczowej Wilo RAIN3