Autozłącze Pedrollo - PIONOWA stopa montażowa do VX-ST / BC-ST / VX-MF / BC-MF

Dane techniczne

Producent: **Pedrollo**
Do modelu pompy: **Pedrollo BC-ST, Pedrollo VX-BF, Pedrollo VX-MF, Pedrollo VX-ST**

Autozłącze Pedrollo - PIONOWA stopa montażowa do pomp ściekowych VX-ST / BC-ST / VX-MF / BC-MF (dla rur prowadzących 3/4")

Zestaw autozłącza Pedrollo z pionową stopą montażową przeznaczony jest pomp ściekowych tego producenta, dla modeli VX-ST oraz BC-ST.

Rozwiązanie to pozwala w wygodny sposób na opuszczenie pompy **na prowadnicy o średnicy 3/4"**. W przypadku awarii pompy lub potrzeby wykonania prac serwisowych studni w prostu sposób możemy wyciągnąć urządzenie - pionowo do góry.

Autozłącze Pedrollo świetnie sprawdzi się zarówno do przepompowni na ścieki deszczowe jak ścieki z fekaliami - znacząco ułatwiając prace serwisowe.

Uwaga! Czas oczekiwania na stronie podawany jest orientacyjnie. Należy zadać konkretne pytanie o dostępność produktu w danej chwili.

PRZEZNACZENIE:

- Pompy ściekowe PEDROLLO VX-ST
- Pompy ściekowe PEDROLLO BC-ST
- Pompy ściekowe PEDROLLO VX-MF
- Pompy ściekowe PEDROLLO BC-MF

ZALECENIA MONTAŻOWE:

- Dla zapewniania stabilności, podporę pośrednią (wspornik pośredni) należy stosować **co 2 m !**
- Maksymalna długość deski rurowej: 6 m

ZESTAW ZAWIERA:

- Stopę przyłączeniową (montażową) poziomą
- Prowadnicę ślizgową z nakrętką oczkową i uszczelką
- Wspornik dla rur prowadzących

UWAGA! Zestaw NIE ZAWIERA rury prowadzącej !

Warianty

MODEL	ŚREDNICA RURY PROWADZĄCEJ	ŚREDNICA KRÓĆCA TŁOCZNEGO	WYSYŁKA	CENA	CENA Z 30NI PRZED PROM.
Do VX .../35-ST	3/4"	DN 2 1/2"	Na zamówienie	1064.23 zł **1011.02 zł**	1064.23 zl
Do VX .../50-ST lub BC .../50-ST	3/4"	DN 2 1/2"	Na zamówienie	1101.37 zł **1046.30 zł**	1101.37 zl

Typowa instalacja pompy ze stopą montażową Pedrollo

Pionowa stopa montażowa

pompy-hurtownia.pl

Wymiary autozłącza pionowego

WYMIARY (Wersja pionowa)

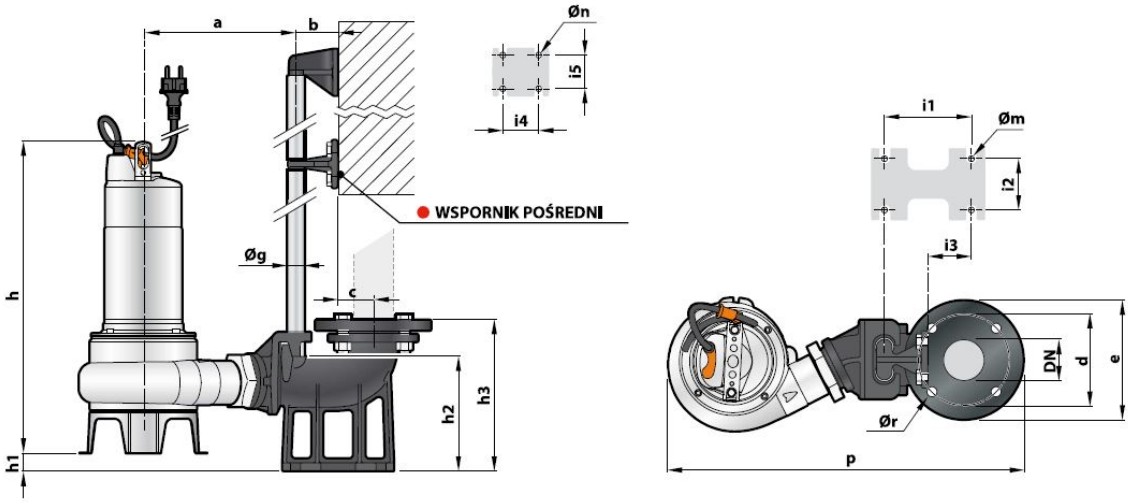

MODEL		Rozmiar cząstek stałych	KRÓCIEC	WYMIARY mm																		
Jednofazowa	Trójfazowa	mm	DN	a	b	c	d	e	p	h	h1	h2	h3	i1	i2	i3	i4	i5	Øg	Øm	Øn	Ør
VXm 8/35 -ST	VX 8/35 -ST																					
VXm 10/35-ST	VX 10/35-ST	40		207					495	406	40											
VXm 15/35-ST	VX 15/35-ST									421												
VXm 8/50 -ST	VX 8/50 -ST																					
VXm 10/50-ST	VX 10/50-ST		2½"		61	52	125	165		430		164	215	120	72	62	50	48	¾"	14	11	18
VXm 15/50-ST	VX 15/50-ST	50		217					507	445	26											
BCm 10/50-ST	BC 10/50-ST									430												
BCm 15/50-ST	BC 15/50-ST									445												